Karta techniczna urządzenia

	Temat/Nazwa:	Utworzenie:	Symbol:	Przeznaczenie:	Skala:
	Ławka skatingowa			**Sportowo-komunalne**	**1:20**
	Materiał: **Elementy i rury stalowe, beton, plastik**	Waga: **52kg**	Uwagi: **Ławka o podwójnym zastosowaniu: do siedzenia i do uprawiania sportów rolkowych**		

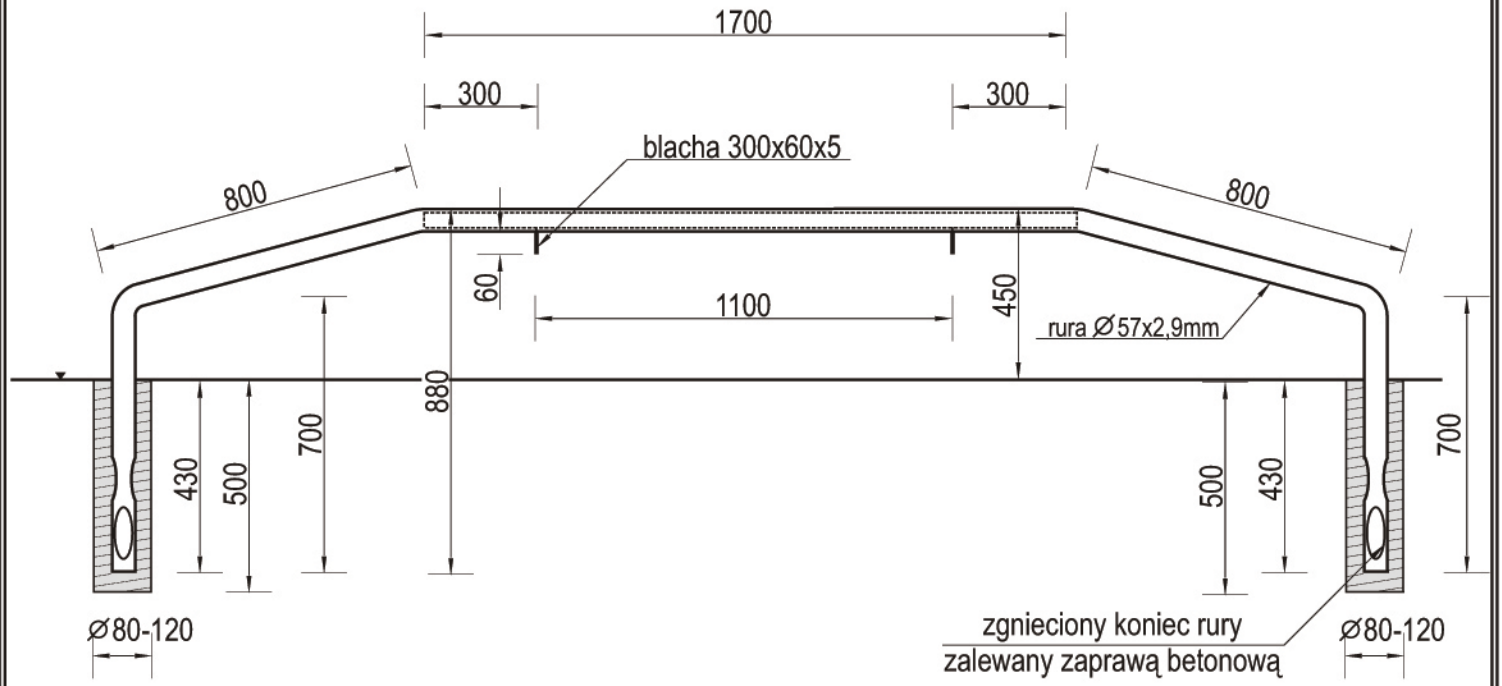

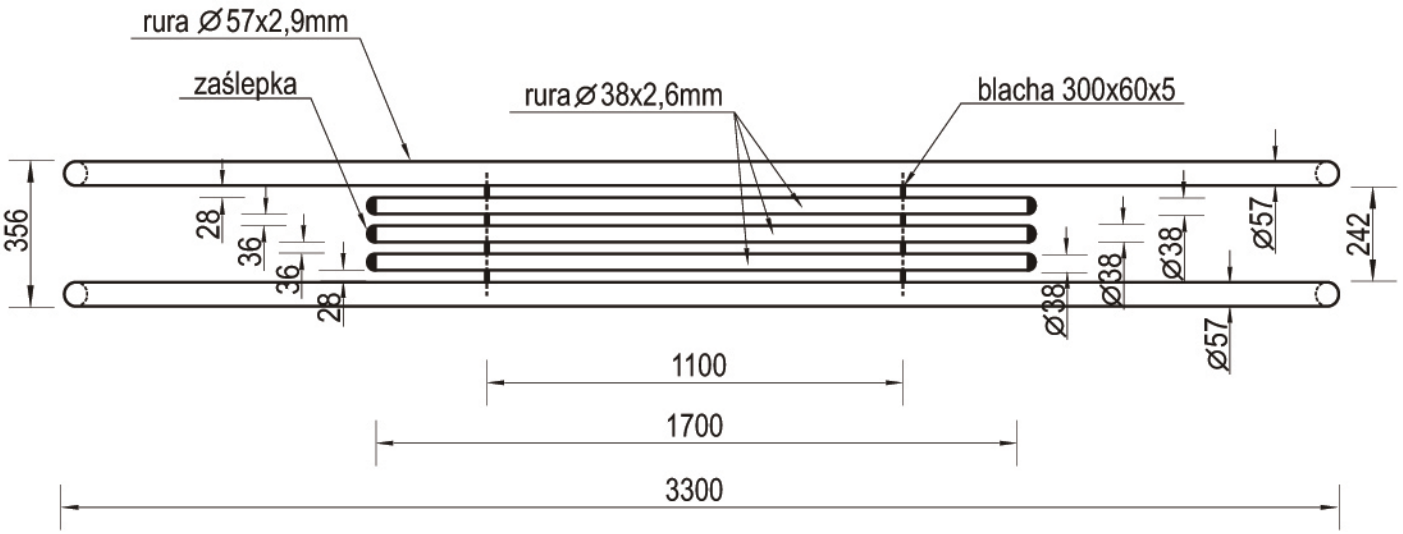

Charakterystyka urządzenia

- Konstrukcja ławki stalowej wykonana jest z rur o przekrojach ∅57x2,9 i ∅38x2,6mm.
- Wszystkie elementy stalowe ławki są ocynkowane metodą ogniową, opcjonalnie malowane farbami akrylowymi, strukturalnymi
- Ławka skatingowa ma podwójne zastosowanie - służy do siedzenia i do jeżdżenia po niej
- Ławka skatingowa montowana jest metodą mokrą - nogi ławki zalewane są w gruncie zaprawą betonową.
- Ławka występuje w wersji ocynkowanej (art.nr 104) oraz ocynkowanej i lakierowanej (art.nr 105)

UWAGA ! Urządzenie należy wykorzystywać wyłącznie zgodnie z jego przeznaczeniem

∅